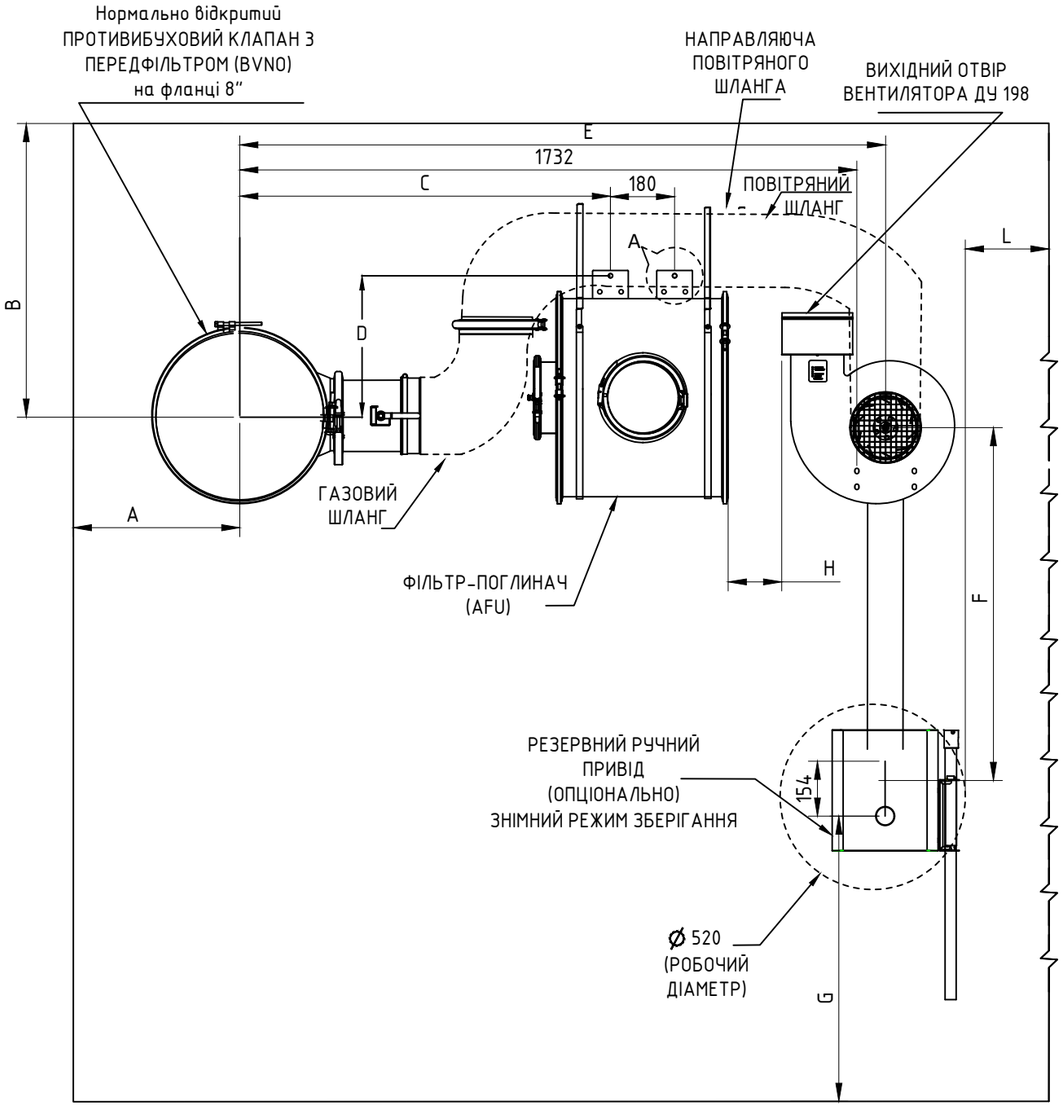

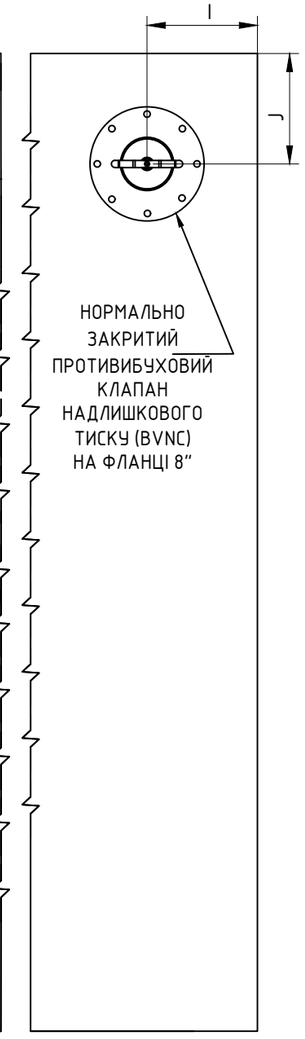

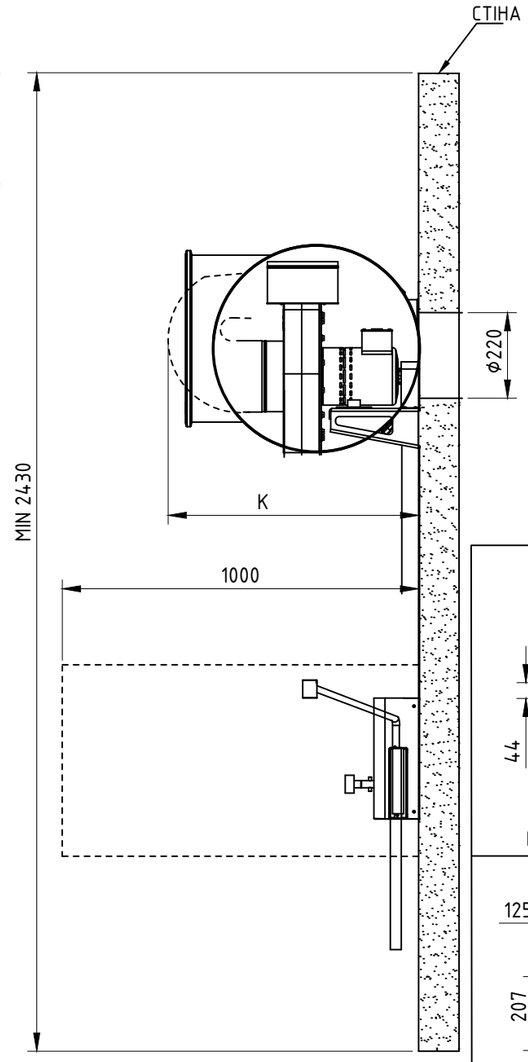

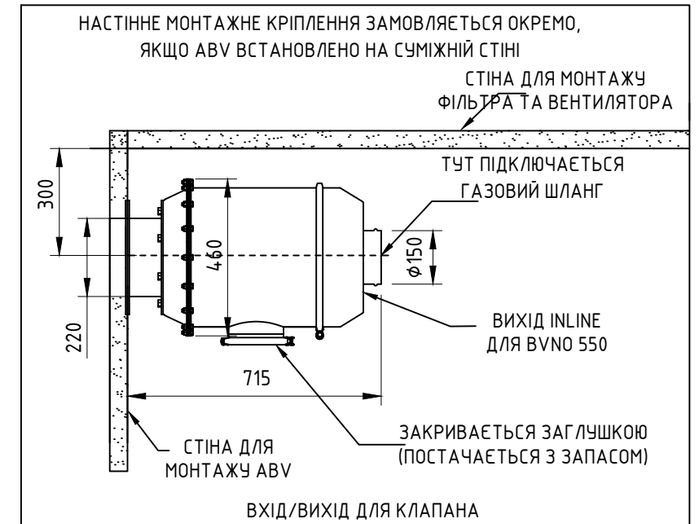

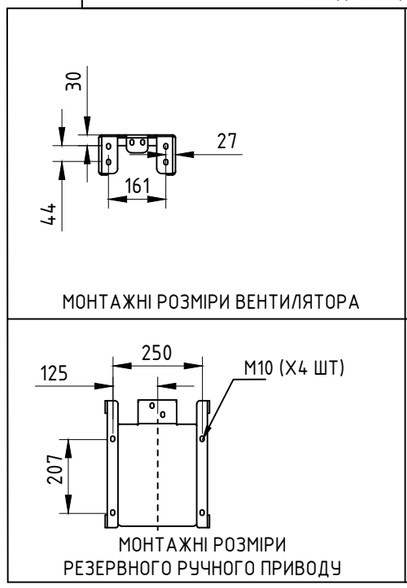

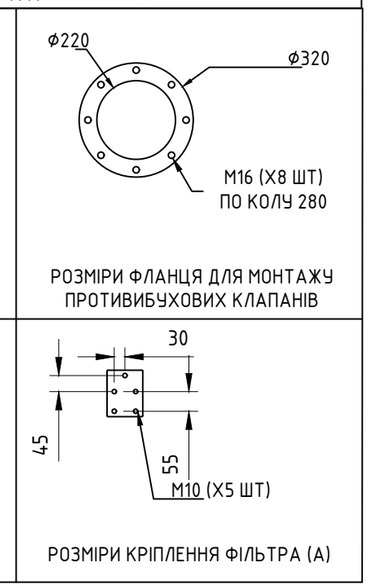

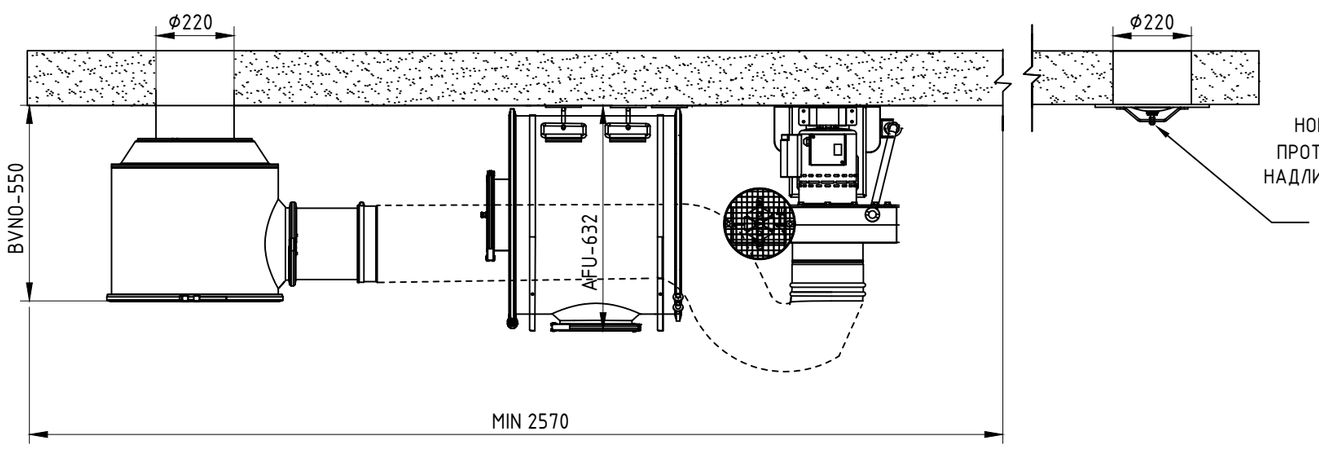

КОМПЛЕКТ РЕМЕНЯ ЗАМОВЛЯЄТЬСЯ ОКРЕМО

ВАРІАНТ РЕМЕНЯ	ЦЕНТРАЛЬНА ВІДСТАНЬ (F)
850-H	990+/-2
1250-H	1498+/-2
1560-H	1892+/-2

РОЗМІРИ	MINIMUM MM	MAXIMUM MM
A	300	NA
B	300	NA
C	1000	1200
D	170	570
E	1812	NA
G	800	1300
H	70	NA
I	310	NA
J	310	NA
K	700	NA
L	100	NA

Примітка: Якщо стіна знаходиться праворуч, всю конструкцію можна встановити, віддзеркаливши всі розміри.